CAME

ISO 9001

Art. SPEED L

GB EIGHT WHEELED CARRIAGE FOR CANTILEVER GATE
D ROLLAPPARAT MIT ACHT ROLLEN FÜR FREITRAGENDE SCHIEBETORE
F CHARIOT A HUIT ROUES POUR PORTAIL AUTOPORTANT
E CARRIL DE OCHO RUEDAS PARA PUERTA VOLADIZA
P CORREDIÇA DE OITO ROLDANAS PARA PORTÃO CANTILEVER
I CARRELLO A OTTO RUOTE PER CANCELLO AUTOPORTANTE
CZ VOZÍK OSMIKOLOVÝ PRO POSUVNOU SAMONOSNOU BRÁNU
NL ACHTVOUDIG WIELENBLOK VOOR VRIJDRAGENDE SCHUIFPOORT
DK OTTE TRANSPORTHJUL TIL FRITBA RENDE PORT
N ATTEHJULS DRIVSKINNE TIL FRITTBA RENDE PORT
S ATTAHJULIG VAGN FÖR FRIBÄRANDE GRIND
FIN KAHDEKSAN PYÖRÄN ALUSTA ULOKEKANNETTEISEEN PORTTIIN
RUS ВОСЬМИКОЛЕСНАЯ РОЛИКОВАЯ ТЕЛЕЖКА ДЛЯ ОТКАТНЫХ САМОНЕСУЩИХ ВОРОТ
TR KONSOL BAHÇE KAPISI İÇİN SEKİZ TEKERLEKLİ TAŞIYICI
AR [illegible]
CHN 悬臂门八轮滑架
MAL PENYORONG LAPAN RODA UNTUK PINTU PAGAR JULUR
H NYOLCGÖRGŐS FUTÓKOCSI TOLÓKAPUHOZ
PL WÓZEK 8-ROLKOWY DO BRAM SAMONOŚNYCH
SK VOZÍK OSEMKOLIEČKOVÝ PRE POSUVNÚ SAMONOSNÚ BRÁNU
RO CĂRUCIOR PE OPT ROŢI PENTRU POARTA AUTOPORTANT Ă ÎN CONSOLĂ
HR NOSAČ S OSAM KOTAČA ZA KLIZNA DVORIŠNA VRATA
SLO VOZIČEK Z OSMIMI KOLESI ZA SAMONOSNA DRSNA VRATA

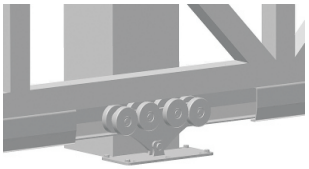

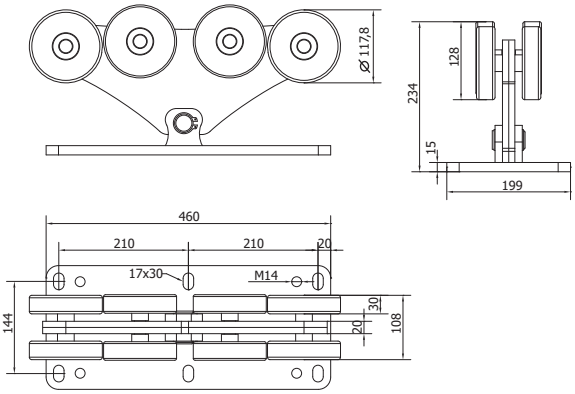

Art.	A	GUIDE	1 pc			
	MAX mm		kg	pcs	kg	
SPEED L	13 500	STAGE LB/LZ	40,5	1	40,5	

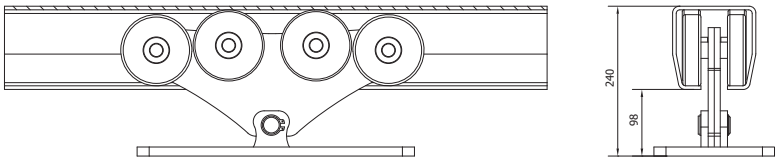

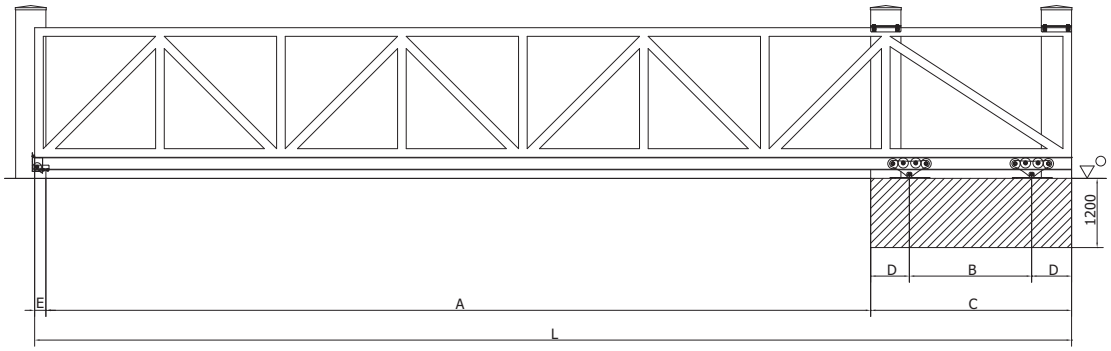

B = 0,3 x A
L = A + B + (2 x D) + E

	mm; kg	mm; kg	mm; kg	mm; kg	mm; kg	mm; kg	mm; kg	mm; kg	mm; kg	mm; kg	mm;kg	mm;kg
A	8000	8500	9000	9500	10000	10500	11000	11500	12000	12500	13000	13500
max. weight gate	925 kg	950 kg	975 kg	1000 kg	1025 kg	1050 kg	1075 kg	1100 kg	1125 kg	1150 kg	1175 kg	1200 kg
B	2400	2550	2700	2850	3000	3150	3300	3450	3600	3750	3900	4050
C	3200	3350	3500	3650	3800	3950	4100	4250	4400	4550	4700	4850
D	400	400	400	400	400	400	400	400	400	400	400	400